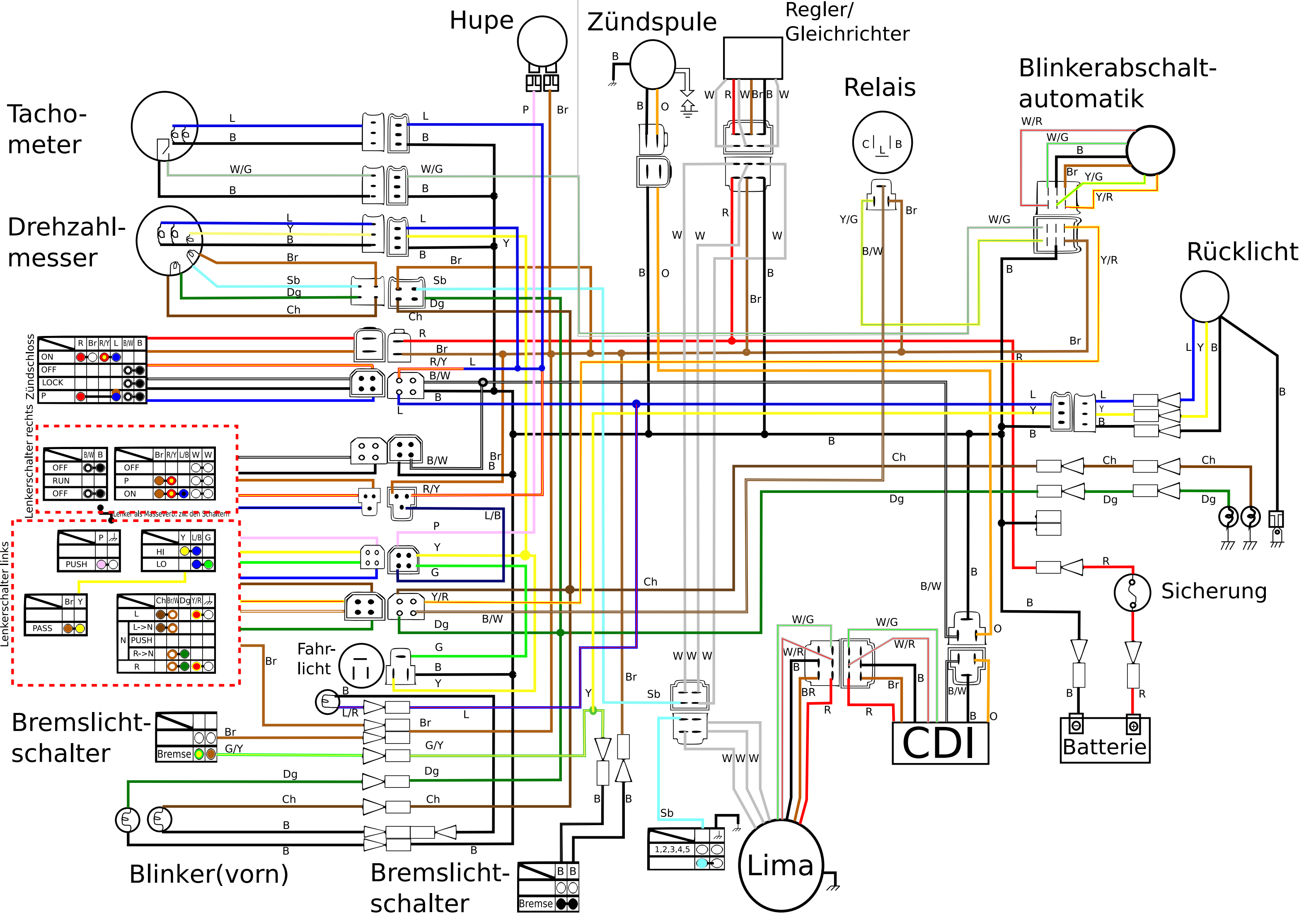
Hupe
Zündspule
Regler/
Gleichrichter
Relais
Blinkerabschalt-
automatik
Tacho-
meter
Drehzahl-
messer
Rücklicht
Zündschloss
ON
OFF
LOCK
P
Lenkerschalter rechts
OFF
RUN
OFF
OFF
P
ON
Lenker als Masseverb. zw. den Schaltern
Lenkerschalter links
PUSH
HI
LO
PASS
L->N
PUSH
R->N
Fahr-
licht
Sicherung
Bremslicht-
schalter
Bremse
CDI
Batterie
Blinker(vorn)
Bremslicht-
schalter
Bremse
1,2,3,4,5
Lima